Kit di retrofit JUST DLS per Komori serie LS 40

Luminaire DLS

Articolo n.: 203556

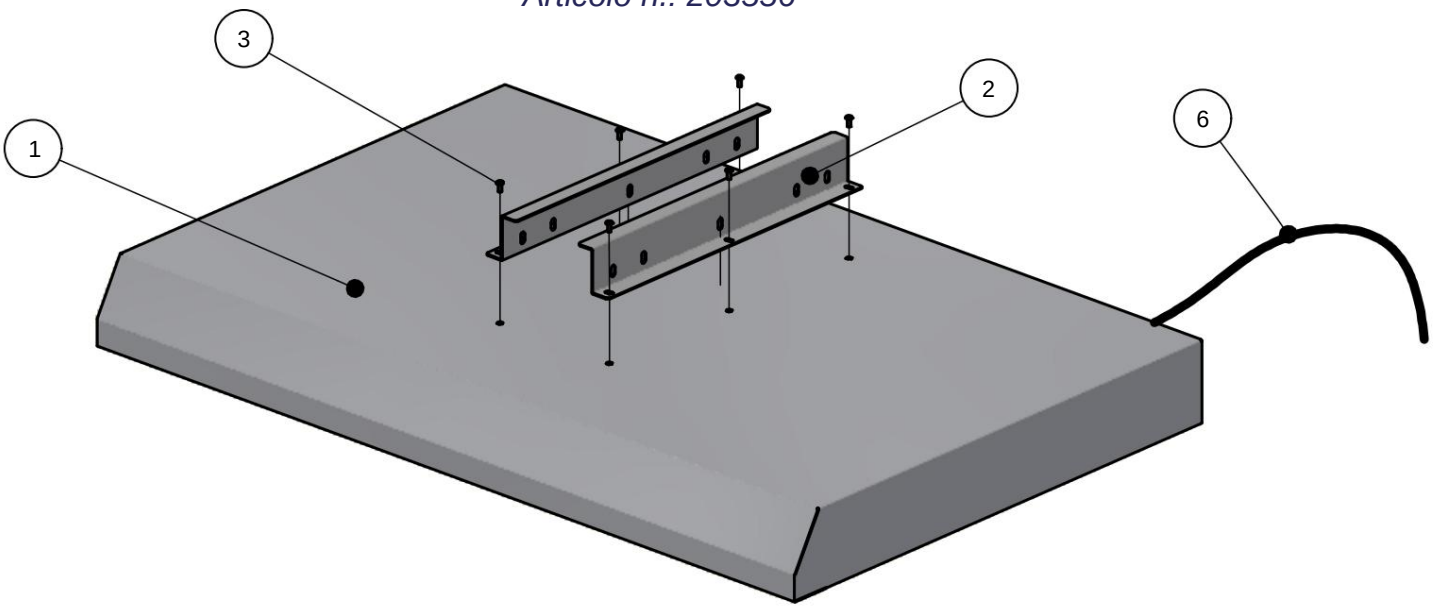

Lista degli articoli			
POS	**ANZAHL**	**BEZEICHNUNG**	**ARTIKEL**
1	1	Apparecchio di illuminazione	203556
2	2	DLS serie LS40	201587
3	6	Vite a testa flangiata	ISO 7380-1 - M5 x 12
4	6	Vite a testa flangiata	ISO 7380-1 - M6 x 16
5	6	Dato esagonale	DIN 934 - M6
6	1	Cavo di rete + Verlängerung (2,5 m)	36673 + 69468

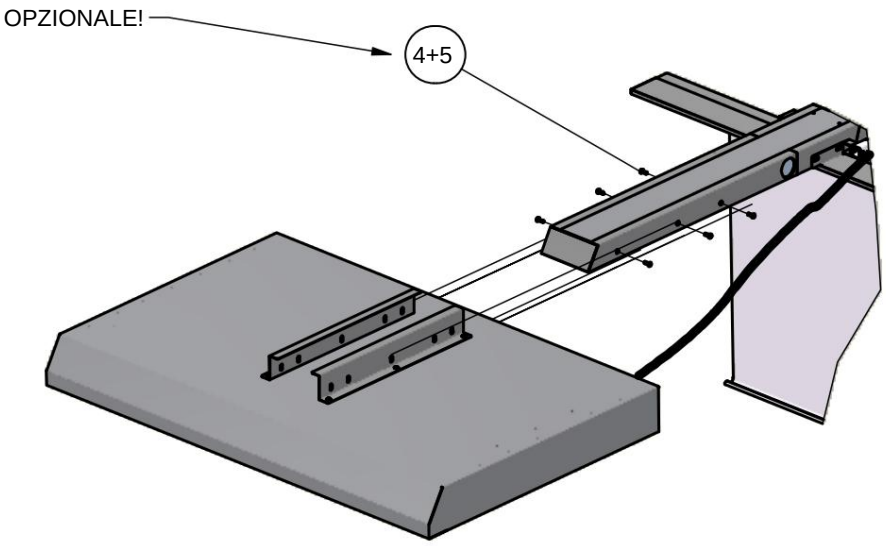

GER Just Normlicht GmbH, Vertrieb + Produktion, Tobelwaserweg 24, D-73235 Weilheim/Teck, Fon +49 (0) 70 23/95 04 0 Fax +49 (0) 70 23/95 04 52
FRA Just France SARL, 3 Rue Louis Pasteur, F-67240 Bischwiller, Fon +33 (0) 3 88 06 28 22 Fax +33 (0) 3 88 06 28 23
U.S.A. Just USA Inc, 2000 Cabot Blvd. West, Suite 120, Langhorne, PA 19047-2408, Tel. +1 267 852 2200 Fax +1 267 852 2207

DLS-STEUERUNG **V.7**

Bedienungsanleitung

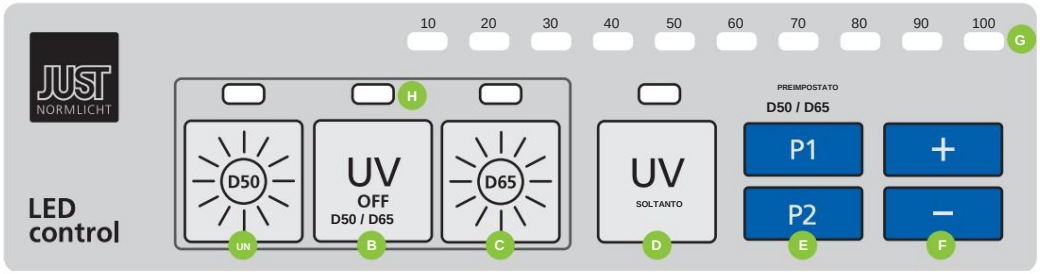

(A) Lichtart D50 gemäß ISO 3664:2009 an-/abschalten

(B) UV-Anteil zu-/abschalten

(C) Lichtart D65 gemäß ISO 3668 an-/abschalten

(D) Solo UV an-/abschalten

(E) Preset 1 - Preset 2

(F) stufenlos dimmen (Dimm-Anzeige beachten)

(G) Dimm-Anzeige

(H) Standby-Anzeige

Inbetriebnahme

1. Über den schwarzen Hauptschalter am Leuchtengehäuse schalten Sie die Leuchte ein. Il diodo (H) si accende, quando sich die Leuchte im Standby-Modus befindet.
2. Wählen Sie die gewünschte Lichtart (A, C, D). Morire L'indicazione si illumina sopra il muro della luce attiva.
3. Bei Bedarf, dimmen Sie die Lichtarten D50 e D65 (F) oder schalten Sie den UV-Anteil von D50- / D65-Normlicht gezielt ab (B). Eine rote Anzeige leuchtet bei deaktiviertem UV-Anteil (H).
4. La luce "UV-Only"(D) è propria e corretta unabhängig von der "UV on/off"-Funktion (B) die sich lediglich auf die Lichtarten D65 (C) e D50 (A) bezieht.
5. Nach Ihrem Abmusterungsvorgang schalten Sie die Leuchte über den schwarzen Hauptschalter komplett aus.

Hinweise

Beim erneuten Einschalten der Leuchte werden die zuletzt eingestellten Werte übernommen (Memoria).

La funzione di memoria potrebbe non essere utilizzata langes gedrückthalten der "P1"- oder "P2"-Taste der eingestellte Dimm-Wert und die Lichtart (mit und ohne UV-Anteil) gespeichert werden – die Dimm-Anzeige (G) ha lampeggiato 2 volte. Durch erneutes kurzes drücken der Taste, wird der gespeicherte Dimm-Wert abgerufen und eingestellt – die Dimm-Anzeige (G) lampeggia 1x.

DE | JUST Normlicht GmbH | Vertrieb + Produzione | Via Tobelwasen 24 | 73235 Weilheim/Teck | Telefono: +49 (0) 7023 9504-0 | Fax: +49 (0) 7023 9504-52
Stati Uniti | JUST Normlicht Inc. | 2000 Cabot Boulevard. Ovest, Suite 120 | Langhorne, Pennsylvania 19047-2408 | Telefono: +1 267 852 2200 | Fax: +1 267 852 2207 **FR** | JUST Normlicht France SARL | 3 Rue Louis Pasteur | 67240 Bischwiller | Telefono: +33 (0)3880628-22 | Fax: +33 (0)3880628-23

DLS-CONTROL **V.7**

Istruzioni operative

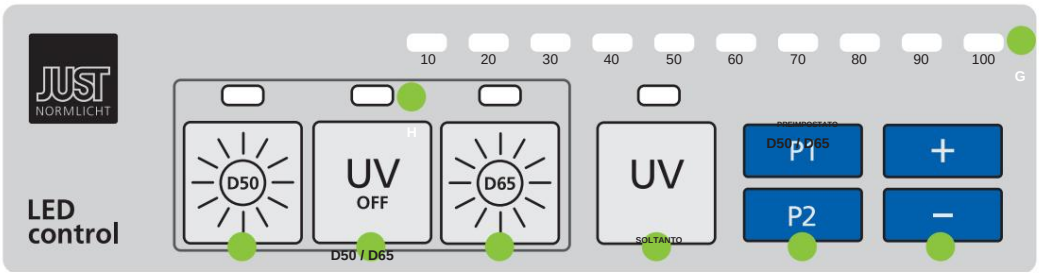

(A) Accensione/spegnimento dell'illuminatore D50 secondo ISO 3664:2009

(B) Attiva/disattiva il contenuto UV

(C) Accendere/spegnere l'illuminatore D65 secondo ISO 3668

(D) Accensione/spegnimento solo UV

(E) Preset 1 - Preset 2

(F) Attenuazione continua delle sorgenti luminose (vedere G)

(G) Indicatore di attenuazione

(H) Indicatore di standby

Messa in servizio

1. Accendere l'apparecchio premendo il pulsante di alimentazione principale nero pulsante. Il diodo (H) si accende quando la luce è inserita modalità standby.
2. Scegliere l'illuminante (A, C o D). L'indicatore sopra il L'interruttore dell'illuminatore attivo è di colore verde.
3. Se necessario, è possibile attenuare l'intensità luminosa dell'apparecchio (F) o spegnerlo Contenuto UV dell'illuminante D50 / D65 (B). Un indicatore rosso è Splendido se il contenuto UV è disattivato (H).
4. Il tipo di luce "solo UV" (D) è indipendente e completamente autonomo dalla funzione "UV on/off". (B) che si riferisce soltanto alla luce D65 (C) e D50 (A) Tipi.
5. Spegnere l'apparecchio premendo il pulsante di alimentazione principale nero.

pulsante al termine della valutazione del colore.

Note

Quando l'apparecchio di illuminazione viene riacceso, l'ultimo set vengono utilizzati i valori (memoria)

Indipendentemente dalla funzione di memoria, l'attenuazione impostata Valore e tipo di luce (con e senza componente UV)
può essere salvato tenendo premuto il pulsante "P1" o "P2" per memorizza i valori correnti – tutti gli indicatori (G) lampeggiano 2 volte. premendo brevemente di nuovo i pulsanti, i valori memorizzati saranno essere caricato – lampeggio singolo di tutti gli indicatori (G).

DE | JUST Normlicht GmbH | Vertrieb + Produzione | Via Tobelwasen 24 | 73235 Weilheim/Teck | Telefono: +49 (0) 7023 9504-0 | Fax: +49 (0) 7023 9504-52
Stati Uniti | JUST Normlicht Inc. | 2000 Cabot Boulevard. Ovest, Suite 120 | Langhorne, Pennsylvania 19047-2408 | Telefono: +1 267 852 2200 | Fax: +1 267 852 2207 **FR** | JUST Normlicht France SARL | 3 Rue Louis Pasteur | 67240 Bischwiller | Telefono: +33 (0)3880628-22 | Fax: +33 (0)3880628-23

GER

INFORMAZIONI TECNICHE IMPORTANTI

Schutz des Devices vor Beschädigung durch Überspannung:

Elektrostatische Stromspitzen, Überspannungen und andere "Killerimpulse" im öffentlichen Stromnetz können die empfindlichen elektronischen Vorschaltgeräte in Ihrem Gerät zerstören. Diese Überspannungen werden in der Regel erzeugt durch Blitzeinschläge bis zu 3 km Entfernung, aber zB auch durch alle elektrische Geräte, Aufzüge, Schweißgeräte und Maschinen in der Umgebung.
Solche Schäden sind kein Bestandteil nostra Garantie!

Wir empfehlen Ihnen deshalb dringend zum Schutz der elektronischen Vorschaltgeräte den Einsatz
eines guten Überspannungsschutzes.
Fragen Sie nach unserem Zubehörprogramm.

GBR

INFORMAZIONI TECNICHE IMPORTANTI

Come proteggere l'apparecchio dalle sovratensioni:

Picchi di tensione elettrostatica. Sovraccarichi e altri "impulsi di scarica" causati dalla rete elettrica locale possono danneggiare i delicati reattori elettronici del vostro apparecchio. La causa di una sovratensione può essere un fulmine fino a 3 km di distanza o, ad esempio, altri dispositivi elettrici, ascensori, apparecchiature di saldatura o macchinari nelle vicinanze. I danni causati dalla rete elettrica locale non sono coperti dalla garanzia!

Pertanto, raccomandiamo vivamente l'utilizzo di un dispositivo di protezione da sovratensione di alta qualità!
Per gli accessori, si prega di chiedere.

FRA

INFORMAZIONE TECNICA IMPORTANTE

Protezione dell'apparecchiatura contro i danni causati dalla sovratensione

Punti di corrente, sovratensioni e altre «perturbazioni distruttive» della rete elettrica possono danneggiare gli avviatori elettronici molto sensibili dell'apparecchio. Ces surtensions sont généralement produites par la foudre, dans un rayon de 3 km, mais aussi par tous les appareils électriques, les ascenseurs, les postes de soudure et les machines se trouvant à proximité. La nostra garanzia non copre questi danni!

Di conseguenza, vi consigliamo di fornire un dispositivo di protezione urgente al vostro dispositivo di protezione contro la sovratensione.
Richiedi la nostra gamma di accessori.



GER Just Normlicht GmbH, Vertrieb + Produktion, Tobelwasenweg 24, D-73235 Weilheim/Teck, Fon +49 (0) 70 23/95 04 0 Fax +49 (0) 70 23/95 04 52
FRA Just Normlicht, France SARL, 3 Rue Louis Pasteur, F-67240 Bischwiller, Fon +33 (0) 3 88 06 28 22 Fax +33 (0) 3 88 06 28 23
USA Just Normlicht, Inc. , 2000 Cabot Blvd. West, Suite 120, Langhorne, PA 19047-2408, Tel. +1 267 852 2200 Fax +1 267 852 2207